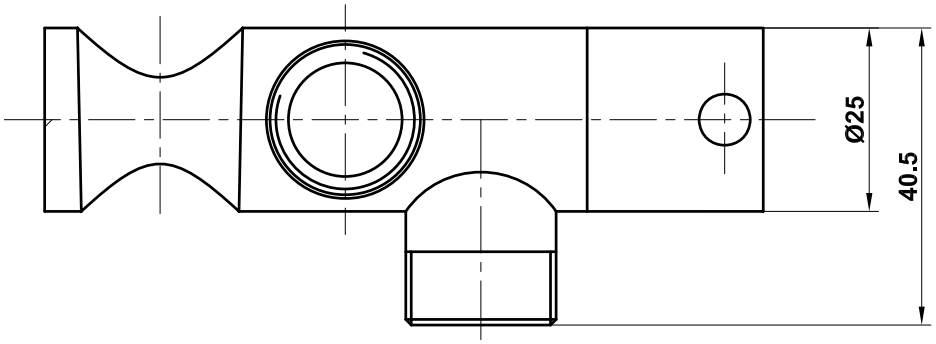
Ø25
40.5

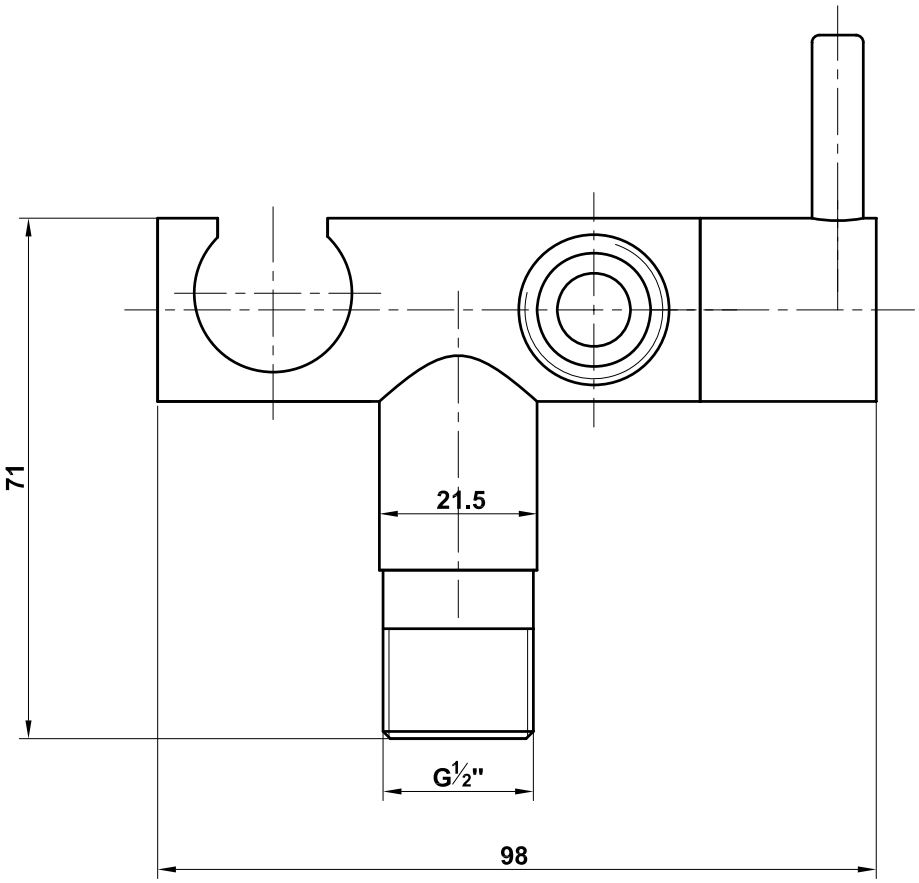
71
21.5
G½"
98

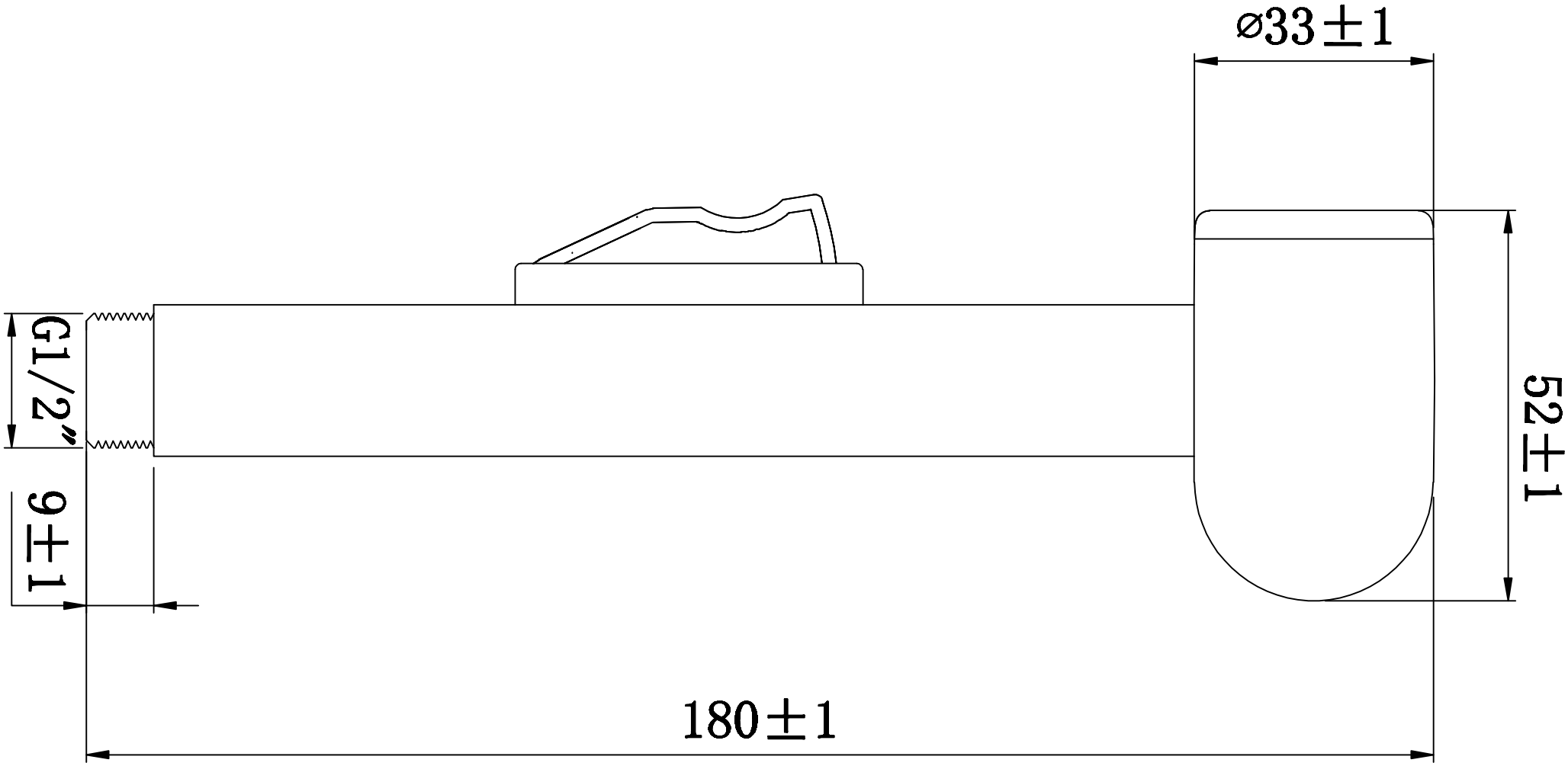
⌀33±1
52±1
G1/2"
9±1
180±1