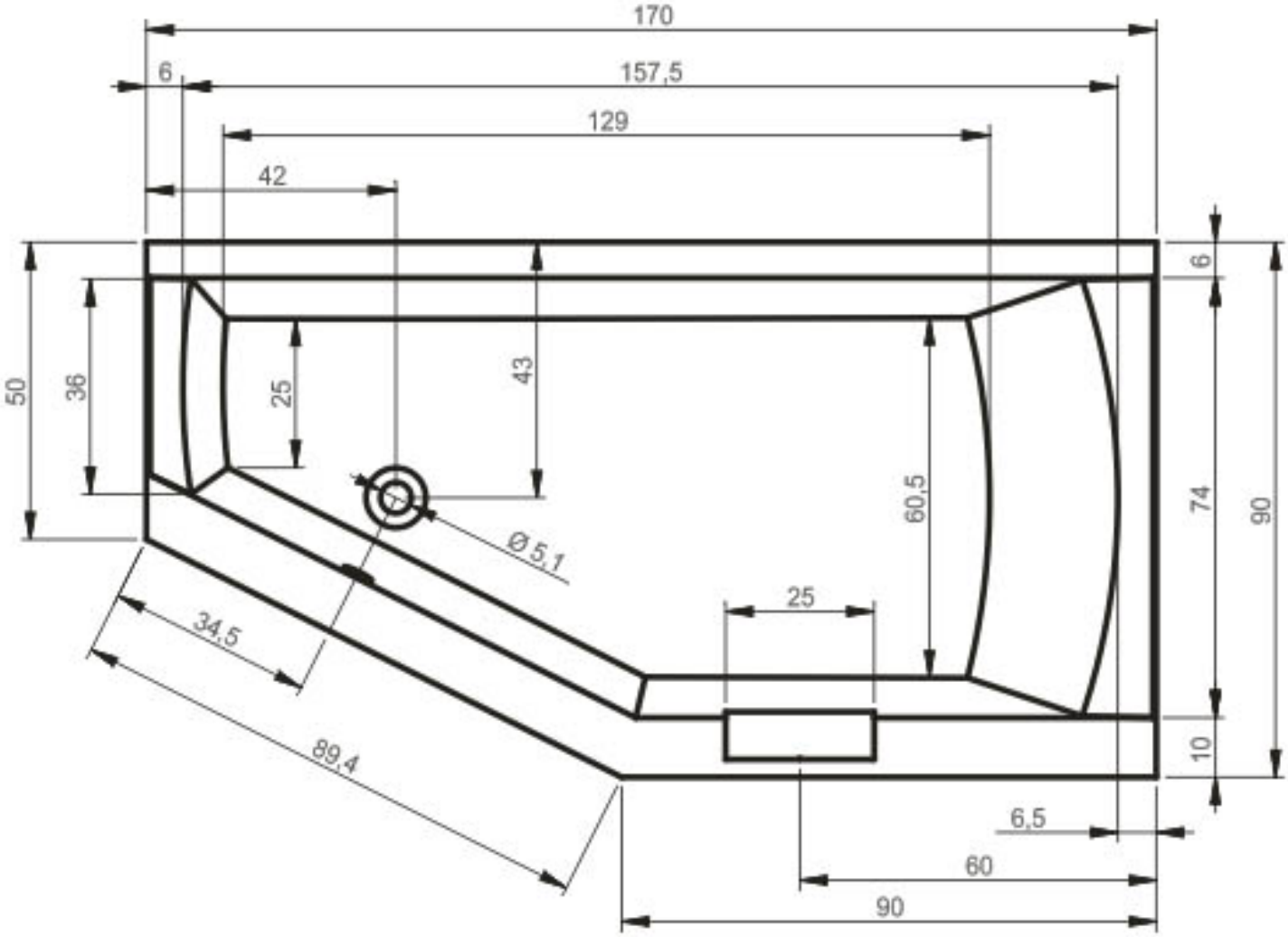


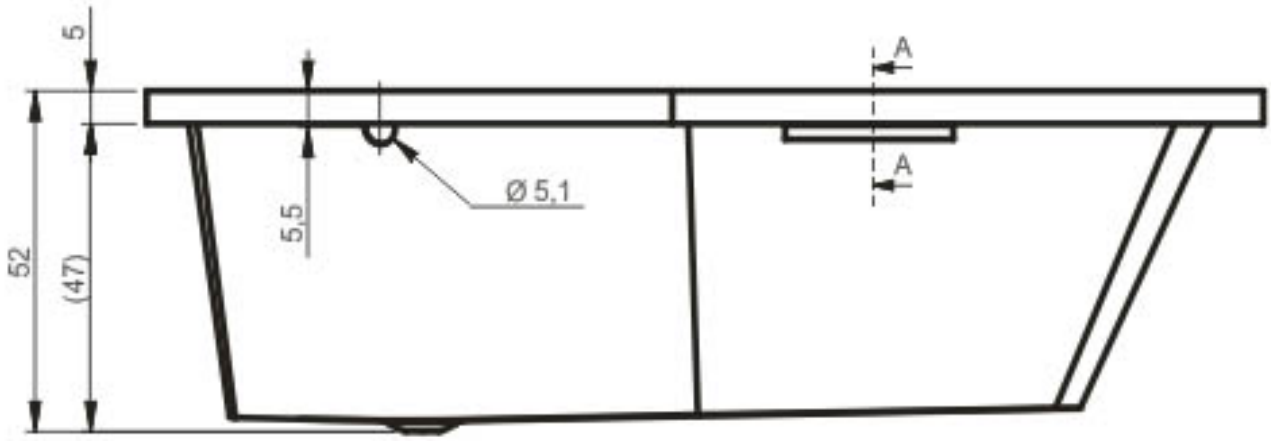


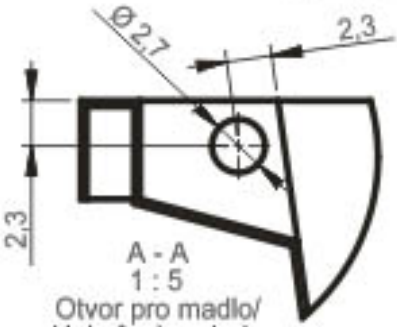


A - A
1 : 5
Otvor pro madlo/
Hole for handgrip

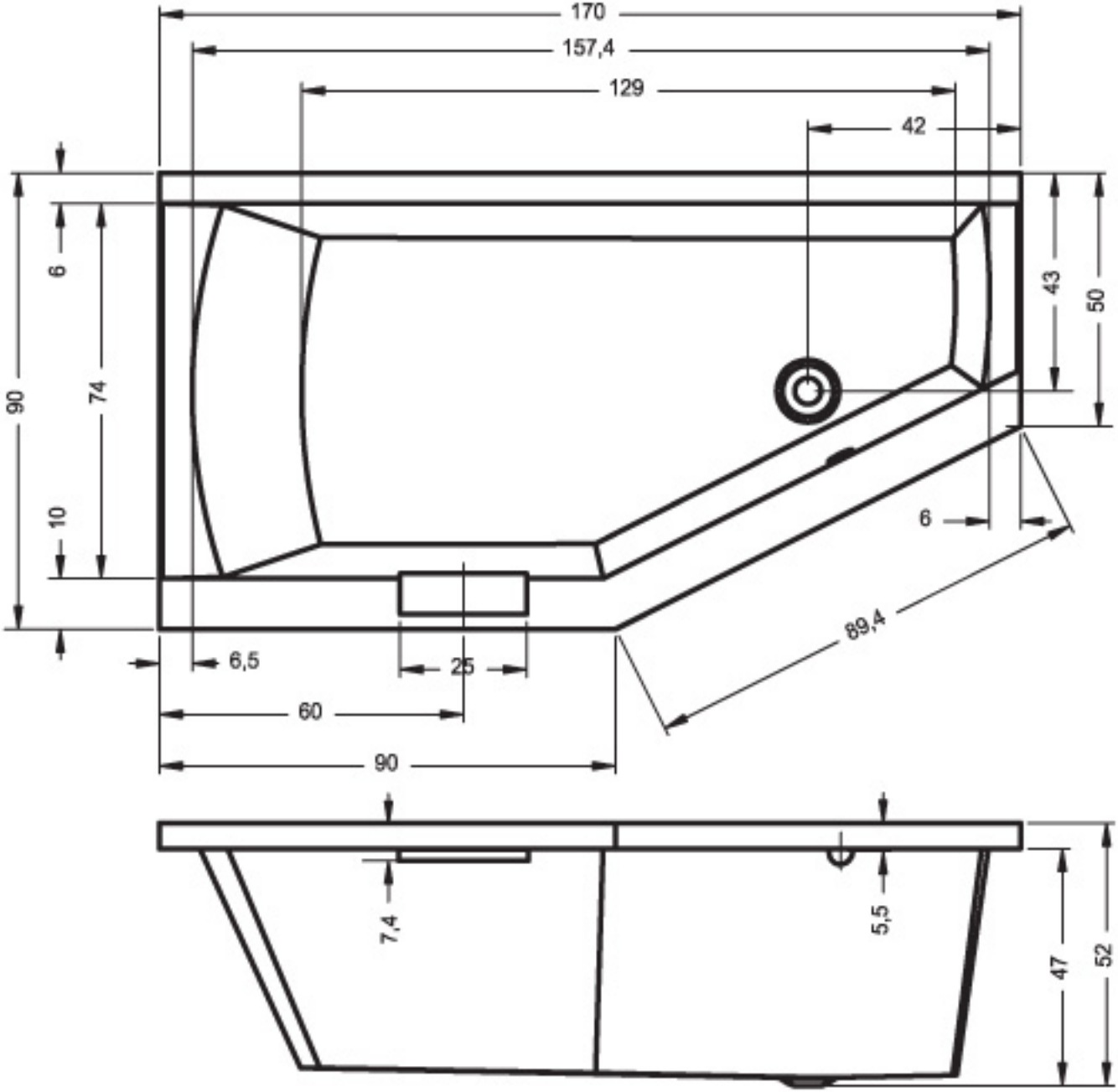
170
157,4
129
42
6
90
74
10
43
50
6
89,4
6,5
25
60
90
7,4
5,5
47
52