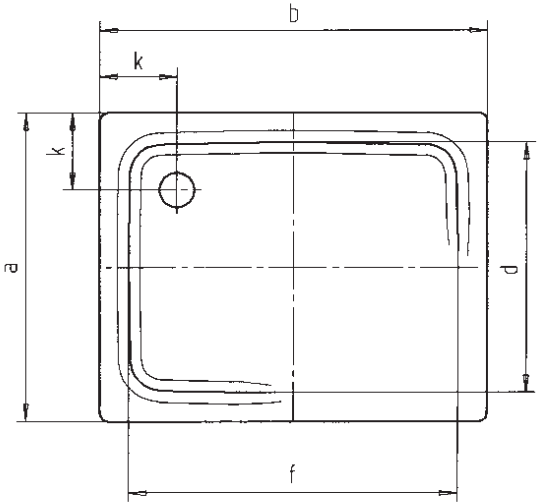

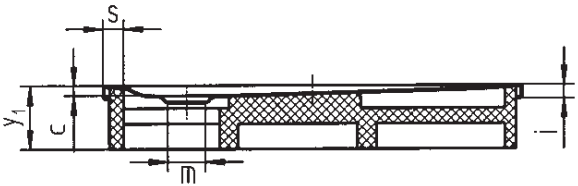

	385	400	387	388	402	398	404
a	750	700	750	800	750	800	900 mm
b	800	900	900	900	1000	1000	1000 mm
c	25	25	25	25	25	25	25 mm
d	650	600	650	700	640	700	790 mm
f	700	800	800	800	890	900	890 mm
i	32	32	32	32	32	32	32 mm
k	200	200	200	200	200	200	200 mm
m	90	90	90	90	90	90	90 mm
s	50	50	50	50	55	50	55 mm
y_1	120	120	120	120	120	120	120 mm
	17	18	18	19	20	21	24
	∅ 435	∅ 435	∅ 435	∅ 435	∅ 435	∅ 435	∅ 587 mm